A5

Audi A5 Sportback
Audi S5 Sportback

Data Information

Audi A5/S5 Sportback Specifications 主要諸元

		A5 Sportback 2.0 TFSI quattro	S5 Sportback
型式		DBA-8TCDNL	ABA-8TCREL
生産工場		インゴルシュタット	インゴルシュタット
ハンドル位置		右	右/左
寸法・重量	全長(mm)	4,730	4,730
	全幅(mm)	1,855	1,855
	全高(mm)	1,390	1,390
	ホイールベース(mm)	2,810	2,810
	トレッド：フロント(mm)	18インチ: 1,590 / 19インチ: 1,580	1,580
	：リヤ(mm)	18インチ: 1,575 / 19インチ: 1,570	1,570
	最低地上高(mm)	110	110
	車輌重量(kg)	1,710 *1	1,810 *1
トランク容量(リッター)VDA値		480 / 1,283	480 / 1,283
乗車定員(名)		4	4
駆動方式		4WD	4WD
性能	最小回転半径(m)	5.4	5.4
	JC08モード燃費(km/ℓ)*2	13.6	12.6
	CO_2 排出量(g-CO_2 / km)	161	184
	2015年度燃費基準達成レベル	110	110
	燃費・燃焼効率向上技術	筒内直接噴射 電子スロットルバルブコントロール 可変カムシャフトコントロール 可変排気バルブリフトシステム 7速 Sトロニックトランスミッション スタートストップシステム	筒内直接噴射 電子スロットルバルブコントロール 可変カムシャフトコントロール 7速 Sトロニックトランスミッション スタートストップシステム
	冷媒の種類(GWP値)／使用量	R-134a(1,430 *3)／ 550	R-134a(1,430 *3)／550

Audi A5/S5 Sportback Specifications 主要諸元

		A5 Sportback 2.0 TFSI quattro	S5 Sportback
エンジン	エンジン型式	CDN	CRE
	総排気量（cc）	1,984	2,994
	エンジン種類	直列4気筒DOHCインタークーラー付ターボ（1気筒=4バルブ）	V型6気筒DOHCスーパーチャージャー（1気筒=4バルブ）
	ボア x ストローク（mm）	82.5 x 92.8	84.5 x 89.0
	圧縮比	9.8	10.8
	燃料供給装置	電子式	電子式
	最高出力[kW（PS）/ rpm]	155（211）/ 4,300-6,000	245（333）/ 5,500-6,500
	最大トルク[Nm（kgm）/ rpm]	350（35.7）/ 1,500-4,200	440（44.9）/ 2,900-5,300
	燃料タンク容量（リッター）	61	61
	使用燃料	無鉛プレミアム	無鉛プレミアム
諸装置	トランスミッション	7速 Sトロニックトランスミッション	7速 Sトロニックトランスミッション
	ギア比：1速	3.692	3.692
	：2速	2.150	2.150
	：3速	1.406	1.406
	：4速	1.025	1.025
	：5速	0.787	0.787
	：6速	0.625	0.625
	：7速	0.519	0.519
	：後退	2.944	2.944
	最終減速比：前軸	4.092	3.875
	：後軸	4.111	3.888
	サスペンション：フロント	5リンク + スタビライザー	5リンク + スタビライザー
	：リヤ	トラペゾイダル + スタビライザー	トラペゾイダル + スタビライザー
	ステアリング	ラック & ピニオン（パワー）	ラック & ピニオン（パワー）
	タイヤ	245/40R18	255/35R19
	ブレーキ：フロント	ベンチレーテッドディスク	ベンチレーテッドディスク
	：リヤ	ディスク	ベンチレーテッドディスク

*1「電動チルト式2ウェイサンルーフ」付き車両は20Kg増となります
*2 燃料消費率は国土交通省審査値。定められた試験条件のもとでの値です。実際の走行時には、使用環境（気象、渋滞等）や運転方法（急発進、エアコン使用等）に応じて燃料消費率は異なります。
*3 アウディジャパン株式会社は2023年までに、エアコンで使用するフロン冷媒の目標GWP*値150以下（国内向け年間出荷台数の加重平均値）の達成を目指しています。*GWP（Global Warming Potential地球温暖化係数）

Audi A5 Sportback

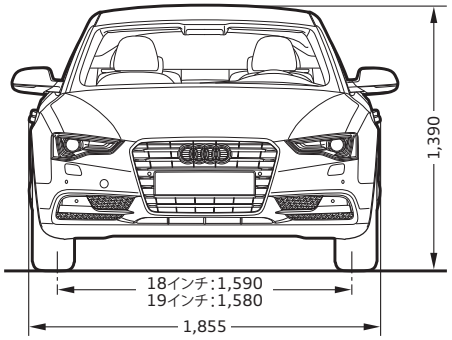

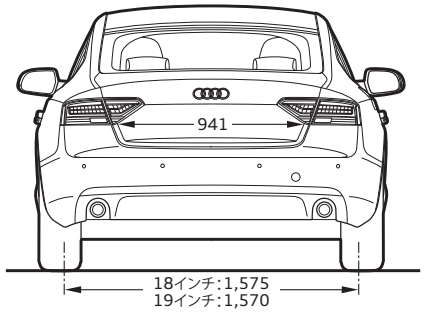

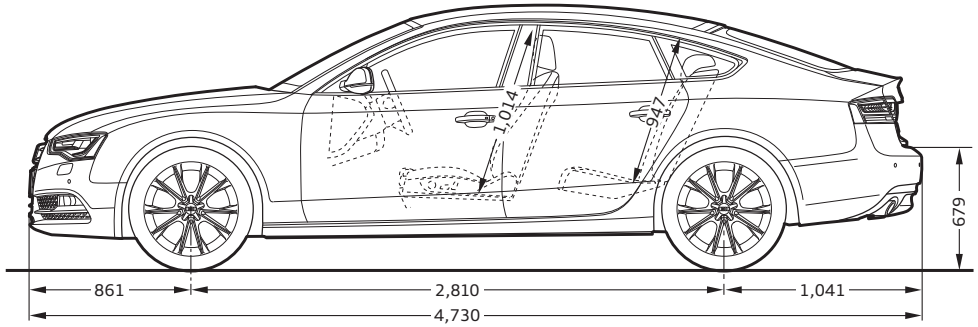

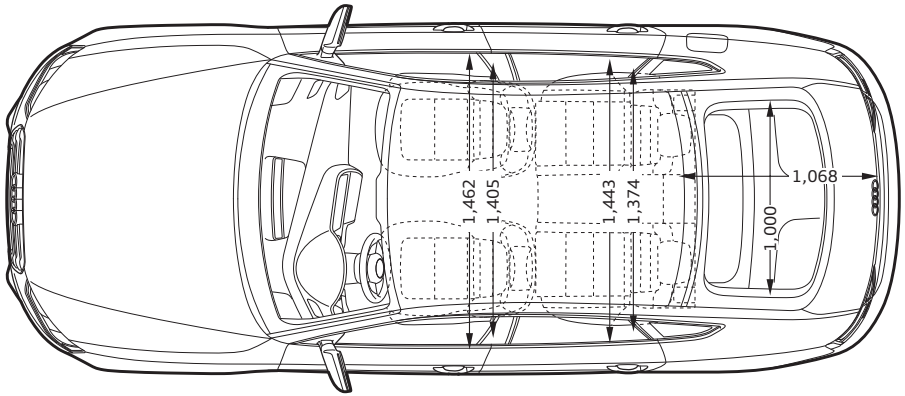

Audi S5 Sportback

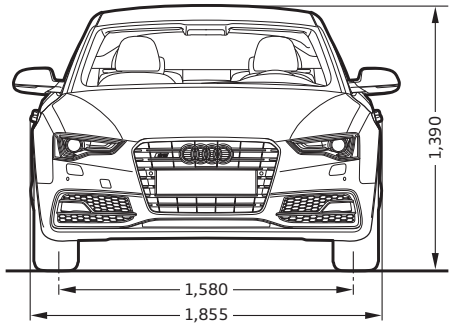

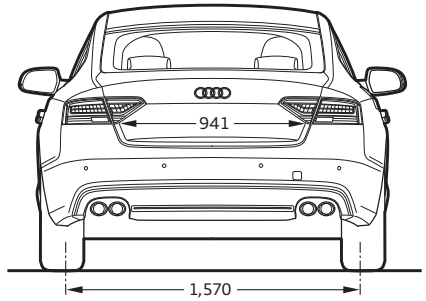

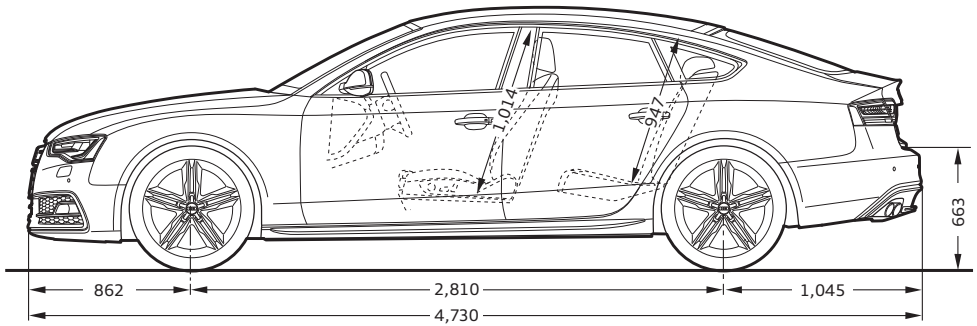

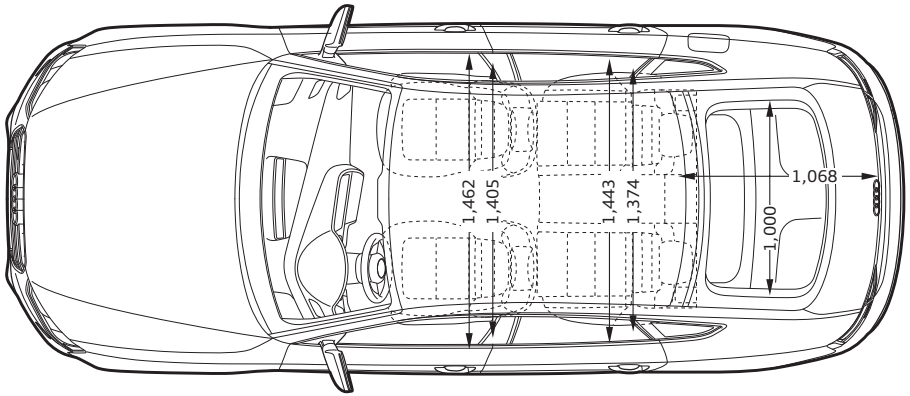

※単位：mm　イラストは欧州仕様車となります。車両は日本仕様とは異なります。

Equipment 主要装備

●標準装備 ○オプション

			A5 Sportback 2.0 TFSI quattro	S5 Sportback
			8TA06Y	8TASCY
エクステリア	ヘッドライト	バイキセノンヘッドライト	●	●
	ヘッドライトコントロール	自動ヘッドライトレンジコントロール	●	–
		アダプティブヘッドライト	–	●
	ヘッドライトウォッシャー	ヘッドライトウォッシャー	●	●
	フロントフォグライト	フロントフォグライト	●	●
	テールライト	LEDリヤコンビネーションライト	●	●
	リヤスポイラー	リヤスポイラー	–	●
	スペシャルエクステリアパーツ	エクステリアミラーハウジング ボディカラー	●	–
		エクステリアミラーハウジング アルミニウムルック	–	●
	サイド/リヤウインドウ	プライバシーガラス	○	○
		断熱ガラス（サイド/リヤ）	●	●
	ウインドウモールディング	ハイグロスパッケージ	–	●
		ブラックハイグロススタイリングパッケージ（Audi exclusive）	○	○
		グロスパッケージ	●	–
	エグゾーストシステム	標準エグゾーストシステム	●	●
	エクステリアミラー	エクステリアミラー 電動調整&格納機能 ヒーター	●	–
		エクステリアミラー 電動調整&格納機能 自動防眩機能 メモリー機能 ヒーター	–	●
	ルーフ	標準ルーフ	●	●
		サンルーフ	○	○
	ホイール	アルミホイール 5ツインスポークデザイン 8.5Jx18（Audi Sport）	○	–
		アルミホイール 5アームローターデザインチタンルック ブライトマシンド 9J x 19	○	○
		アルミホイール 5アームダイナミックデザイン 8.5J x 18	●	–
		アルミホイール 5パラレルスポーク スタースタイリング アルミホイール Sデザイン 8.5Jx19	–	●
		アルミホイール 5アームYデザイン 8.5Jx19	○	–
	タイヤ	255/35R19	○	●
		245/40R18	●	–
	スペアホイール/ブレークダウンセット	タイヤリペアキット	●	●
	ネームプレートセット	S lineエクステリアロゴ	○	–
	モデルエンブレム	リヤエンブレム モデル	●	●

Equipment 主要装備

●標準装備 ○オプション

			A5 Sportback 2.0 TFSI quattro	S5 Sportback
			8TA06Y	8TASCY
インテリア	フロントシート	スポーツシート（フロント）	●	–
		Sスポーツシート（フロント）	–	●
	シート素材	レザーシート	○	–
		ファインナッパレザー S lineロゴ	○	–
		ファインナッパレザー	○	●
		ミラノレザー	●	○
	追加レザーアイテム	標準	●	–
		ドアアームレスト レザー	○	●
	フロントシート調整機能	メモリー機能（ドライバーサイド）	–	●
		電動調整機能（フロント）	●	–
	ランバーサポート	ランバーサポート 4ウェイ（フロント）	●	●
	リヤシート	可倒式リヤシート	●	●
	スキーバッグ	トランクスルー機能 スキーバッグ	–	●
	シートヒーター	シートヒーター（フロント）	●	●
	トレイエリアパッケージ	ストレージパッケージ	●	●
	デコラティブパネル	リフレクスペイント	●	–
		ウォルナットブラウン	○	–
		カーボンアトラス	–	●
		マットブラッシュトアルミニウム	○	–
		ファイングレインアッシュナチュラルブラウン	○	–
	ドアシルプレート	ドアシルトリム アルミニウム	●	–
		ドアシルトリム アルミニウム	–	●
		ドアシルトリム S line	○	–
	ステアリングホイール	ステアリングホイール 3スポーク レザー マルチファンクション パドルシフト	●	●
	ステアリングホイールエンブレム	S lineステアリングホイールエンブレム	○	–
		Sステアリングホイールエンブレム	–	●
	ナビゲーションシステム	MMI ナビゲーション	●	●
	テレマティクス	ハンズフリー（Bluetooth）	●	●
	エレクトリックインターフェース	アウディミュージックインターフェイス（AMI）	●	●
	スピーカーシステム	アウディサウンドシステム	●	●
		Bang & Olufsen サウンドシステム	○	○
	マルチファンクションディスプレイ/トリップコンピューター	DIS（ドライバーインフォメーションシステム）カラー	●	●
	音声認識機能	音声認識機能	●	●
	TV	TVチューナー	●	●
	CDチェンジャー/CDプレイヤー	DVDプレイヤー	●	●

Equipment 主要装備

●標準装備 ○オプション

			A5 Sportback 2.0 TFSI quattro	S5 Sportback
			8TA06Y	8TASCY
インテリア	タイダウンストラップ/ネット/ポケット	標準ストレージ	●	●
	リヤトリムパネル	リヤトリムパネル	●	●
	ヘッドライニング	標準ヘッドライニング	●	●
		ヘッドライニング ブラック	○	–
	ヒーティング/エアコンディショニング	3ゾーンオートマチックエアコンディショナー	●	●
	ルームミラー	ルームミラー 自動防眩	●	●
	インテリアライティング	ライティングパッケージ	●	●
	センターアームレスト	センターアームレスト（フロント）	●	●
	シフトノブ/セレクターレバー	セレクターレバー レザー	●	●
	フロアマット	フロアマット（フロント）	●	–
		フロアマット（フロント/リヤ）	○	●
エンジン/ シャシー/ サスペンション 関連	サスペンション	スポーツサスペンション	●	–
		ダンピングコントロール付きサスペンション	○	●
		スポーツサスペンション S line	○	–
	ステアリング	エレクトロメカニカル パワーステアリング	●	–
		ダイナミックステアリング	○	●
	シャシーコントロール	アウディドライブセレクト	○	●
	ブレーキ (フロント)	ディスクブレーキ（フロント）	●	–
		ディスクブレーキ	–	●
	ブレーキ (リヤ)	ディスクブレーキ（リヤ）	–	●
		ディスクブレーキ	●	–
	リヤアクスルディファレンシャル	標準リヤディファレンシャル	●	–
		リヤスポーツディファレンシャル	–	●
	ツールキット/ジャッキ	ジャッキ	●	●
	スタート/ストップ システム/エナジーリカバリー	スタートストップシステム エナジーリカバリーシステム	●	●
セーフティ/ セキュリティ	クルーズコントロール	クルーズコントロール	–	●
		アダプティブクルーズコントロール	○	○
	ロッカブルホイールナット	盗難防止ホイールロックナット	●	●
	エアバッグ	エアバッグ	●	●
	サイドエアバッグ	サイドエアバッグ（リヤ）	●	●
	ブレーキシステム	ESC	●	●
	盗難防止装置	イモビライザー	●	●
	パーキングエイド	アウディパーキングシステム リヤビューカメラ	○	●
	パーキングブレーキ	アウディホールドアシスト	●	●
	レイン/ライトセンサー	レイン/ライトセンサー	●	●
	ドア/トランク ロックシステム	リモートコントロールキー	●	●

Models モデル

モデル	モデルコード	車両本体価格	消費税抜き本体価格	リサイクル料金
A5 Sportback 2.0 TFSI quattro	8TA06Y	**¥6,150,000**	**¥5,694,445**	**¥16,540**
S5 Sportback	8TASCY	**¥9,270,000**	**¥8,583,334**	**¥17,110**

Colours カラー

○オプション

カラー	エクステリアコード	A5 Sportback 2.0 TFSI quattro	S5 Sportback	オプション価格	消費税抜きオプション価格
		8TA06Y	8TASCY		
アイビスホワイト	T9T9	○	○	**¥0**	**¥0**
モンスーングレーM	0C0C	○	○	**¥80,000**	**¥74,075**
ミトスブラックM	0E0E	○	○	**¥80,000**	**¥74,075**
グレイシアホワイトM	2Y2Y	○	○	**¥80,000**	**¥74,075**
デイトナグレーPE	6Y6Y	—	○	**¥80,000**	**¥74,075**
セパンブルーPE	E9E9	—	○	**¥80,000**	**¥74,075**
フロレットシルバーM	L5L5	○	○	**¥80,000**	**¥74,075**
ミサノレッドPE	N9N9	—	○	**¥80,000**	**¥74,075**
スクーバブルー M	S9S9	○	—	**¥80,000**	**¥74,075**
スペシャルボディカラー（Audi exclusive）	Q0Q0	○	○	**¥450,000**	**¥416,667**

Optional Equipment オプション

●標準装備 ○オプション

オプション	キーオーダーコード	補助オーダーコード	A5 Sportback 2.0 TFSI quattro	S5 Sportback	オプション価格	消費税抜きオプション価格
			8TA06Y	8TASCY		
ファインナッパレザー ドアアームレスト レザー	N3Q	7HB	○	—	¥100,000	¥92,593
アウディパーキングシステム リヤビューカメラ	7X8	—	○	●	¥230,000	¥212,963
アダプティブクルーズコントロール	8T4	—	○	○	¥70,000	¥64,815
S line パッケージ ・S line専用 フロント・リヤバンパー, サイドシル ・S lineエンブレム（サイド）/ ドアシルプレート（S lineロゴ） ・S lineロゴ入り マルチファンクション＆パドルシフト付本革巻き3スポーク スポーツステアリングホイール ・マットアルミニウムパネル / ブラックヘッドライニング ・S lineエンボス加工ロゴ入り フロントスポーツシート ・本革仕様 ファインナッパレザー ・ドアアームレスト レザー ・スポーツサスペンション S line ・S line エクステリア ・5ダブルスポーク デザイン アルミホイール（8.5Jx18）+ 245/40R18タイヤ	WQS	PQD/ N2R/ 7HB/ YEC	○	—	¥320,000	¥296,297

Special Optional Equipment スペシャルオプション（受注生産）

●標準装備 ○オプション

スペシャルオプション（受注生産）	キーオーダーコード	補助オーダーコード	A5 Sportback 2.0 TFSI quattro	S5 Sportback	オプション価格	消費税抜きオプション価格
			8TA06Y	8TASCY		
アウディドライブセレクト ダンピングコントロール付きサスペンション ダイナミックステアリング	2H1	1BL/1N8	○	●	¥340,000	¥314,815
左ハンドル	L0L	ー	ー	○	¥0	¥0
電動チルト式2ウェイガラスサンルーフ	3FE	ー	○	○	¥210,000	¥194,445
デコラティブパネル ウォルナットブラウン	5MG	ー	○	ー	¥80,000	¥74,075
デコラティブパネル ファイングレインアッシュ ナチュラルブラウン	7TL	ー	○	ー	¥80,000	¥74,075
Bang & Olufsen サウンドシステム	9VK	ー	○	○	¥150,000	¥138,889
プライバシーガラス	VW1	ー	○	○	¥90,000	¥83,334
アルミホイール 5アームローターデザイン チタンルック 9J x 19	PQT	ー	○	ー	¥230,000	¥212,963
アルミホイール 5アームローターデザイン チタンルック 9J x 19	PQT	ー	ー	○	¥60,000	¥55,556
アルミホイール 5アームローターデザイン チタンルック 9J x 19（S line 装着時）	PQT	WQS	○	ー	¥100,000	¥92,593
アルミホイール 5アームYデザイン 8.5Jx19	PRV	ー	○	ー	¥140,000	¥129,630
アルミホイール 5アームYデザイン 8.5Jx19（S line装着時）	PRV	WQS	○	ー	¥50,000	¥46,297

Audi exclusive アウディ エクスクルーシブ

○オプション

Audi exclusive	キーオーダーコード	補助オーダーコード	A5 Sportback 2.0 TFSI quattro	S5 Sportback	オプション価格	消費税抜きオプション価格
			8TA06Y	8TASCY		
S lineエクステリア	PQD	—	○	—	¥330,000	¥305,556
レザー縁付フロアマット/カーペット（Audi exclusive） フロアマット（フロント/リヤ）	YSQ	0TD/S3G	○	—	¥220,000	¥203,704
レザー縁付フロアマット/カーペット（Audi exclusive）	YSQ	S3G	—	○	¥220,000	¥203,704
レザー縁付フロアマット（Audi exclusive） フロアマット（フロント/リヤ）	YSR	0TD/S3G	○	—	¥100,000	¥92,593
レザー縁付フロアマット（Audi exclusive）	YSR	S3G	—	○	¥100,000	¥92,593
ブラックハイグロススタイリングパッケージ（Audi exclusive）	4ZD	—	○	○	¥90,000	¥83,334
レザーパッケージ1 バルコナレザー（Audi exclusive）	PYB	S3G	○	○	¥600,000	¥555,556
レザーパッケージ1 レザー・アルカンターラ（Audi exclusive）	PYC	S3G	○	—	¥600,000	¥555,556
レザーパッケージ2 バルコナレザー（Audi exclusive）	PYE	S3G	○	—	¥850,000	¥787,038
レザーコントロール（Audi exclusive）	YRB	S3G	○	○	¥170,000	¥157,408
デコラティブパネル（Audi exclusive）	YTA	S3G	○	○	¥170,000	¥157,408
エクスクルーシブライン（Audi exclusive）	WQK	—	○	—	¥450,000	¥416,667
コントロールコード（スペシャルボディカラー）	YVG	—	○	○	¥0	¥0

Audi A5 Sportback Combination Menu

○ 組合せ可

					ボディカラー	アイビスホワイト	モンスーングレーM	ミトスブラックM	グレイシアホワイトM	フロレットシルバーM	スクーバブルー M	スペシャルボディカラー（Audi exclusive）
					エクステリアコード	T9T9	0C0C	0E0E	2Y2Y	L5L5	S9S9	Q0Q0
モデル名	モデルコード	シート形状	シート生地	インテリアコード	デコラティブパネル							
A5 Sportback 2.0 TFSI quattro	8TA06Y	スポーツシート（フロント）	レザーシート	FZ	マットブラッシュトアルミニウム	○	○	○	○	○	○	○
		スポーツシート（フロント）	レザーシート	QX	マットブラッシュトアルミニウム	○	○	○	○	○	○	○
		スポーツシート（フロント）	レザーシート	UA	マットブラッシュトアルミニウム	○	○	○	○	○	○	○
		スポーツシート（フロント）	レザーシート	UH	マットブラッシュトアルミニウム	○	○	○	○	○	○	○
		スポーツシート（フロント）	レザーシート	VR	マットブラッシュトアルミニウム	○	○	○	○	○	○	○
		スポーツシート（フロント）	ファインナッパレザー S line	QE	マットブラッシュトアルミニウム	○	○	○	○	○	○	○
		スポーツシート（フロント）	ファインナッパレザー	VR	リフレクスペイント	○	○	○	○	○	○	○
		スポーツシート（フロント）	ファインナッパレザー	VR	ウォルナットブラウン	○	○	○	○	○	○	○
		スポーツシート（フロント）	ファインナッパレザー	VR	ファイングレインアッシュ ナチュラルブラウン	○	○	○	○	○	○	○
		スポーツシート（フロント）	ミラノレザー	FZ	リフレクスペイント	○	○	○	○	○	○	○
		スポーツシート（フロント）	ミラノレザー	FZ	ウォルナットブラウン	○	○	○	○	○	○	○
		スポーツシート（フロント）	ミラノレザー	FZ	ファイングレインアッシュ ナチュラルブラウン	○	○	○	○	○	○	○
		スポーツシート（フロント）	ミラノレザー	IE	リフレクスペイント	○	○	○	○	○	○	○
		スポーツシート（フロント）	ミラノレザー	IE	ウォルナットブラウン	○	○	○	○	○	○	○
		スポーツシート（フロント）	ミラノレザー	IE	ファイングレインアッシュ ナチュラルブラウン	○	○	○	○	○	○	○
		スポーツシート（フロント）	ミラノレザー	IF	リフレクスペイント	○	○	○	○	○	○	○
		スポーツシート（フロント）	ミラノレザー	IF	ウォルナットブラウン	○	○	○	○	○	○	○
		スポーツシート（フロント）	ミラノレザー	IF	ファイングレインアッシュ ナチュラルブラウン	○	○	○	○	○	○	○

Audi A5 Sportback Combination Menu

エクステリアコード	カラー
T9T9	アイビスホワイト
0C0C	モンスーングレーM
0E0E	ミトスブラックM
2Y2Y	グレイシアホワイトM
L5L5	フロレットシルバーM
S9S9	スクーバブルー M
Q0Q0	スペシャルボディカラー（Audi exclusive）

M：メタリック

インテリアコード	シート&ドアトリム	ダッシュボード上部 - 下部	カーペット	天井
FZ	ブラック	ブラック	ブラック	ルナシルバー
IE	チタニウムグレー	グレー	グレー	ルナシルバー
IF	ベルベットベージュ	ムーアブラウン	ムーアブラウン	パシュミナベージュ
QE	ブラック	ブラック-ブラック	ブラック	ブラック
QX	ブラック-コニャック	ブラック-ブラック	ブラック	ブラック
UA	ブラック-アラバスター ホワイト	ブラック-ブラック	ブラック	ブラック
UH	ブラック-クラウディグレー	ブラック-ブラック	ブラック	ブラック
VR	チェスナットブラウン	ブラック	ブラック	ルナシルバー

Audi S5 Sportback Combination Menu

○ 組合せ可

					ボディカラー	アイビスホワイト	モンスーングレーM	ミトスブラックM	グレイシアホワイトM	デイトナグレーPE	セパンブルーPE	フロレットシルバーM
					エクステリアコード	T9T9	0C0C	0E0E	2Y2Y	6Y6Y	E9E9	L5L5
モデル名	モデルコード	シート形状	シート生地	インテリアコード	デコラティブパネル							
S5 Sportback	8TASCY	Sスポーツシート（フロント）	ファインナッパレザー	FA	カーボンアトラス	○	○	○	○	○	○	○
		Sスポーツシート（フロント）	ファインナッパレザー	SU	カーボンアトラス	○	○	○	○	○	○	○
		Sスポーツシート（フロント）	ファインナッパレザー	SV	カーボンアトラス	○	○	○	○	○	○	○
		Sスポーツシート（フロント）	ファインナッパレザー	ZM	カーボンアトラス	○	○	○	○	○	○	○

					ボディカラー	ミサノレッドPE	スペシャルボディカラー（Audi exclusive）
					エクステリアコード	N9N9	Q0Q0
モデル名	モデルコード	シート形状	シート生地	インテリアコード	デコラティブパネル		
S5 Sportback	8TASCY	Sスポーツシート（フロント）	ファインナッパレザー	FA	カーボンアトラス	○	○
		Sスポーツシート（フロント）	ファインナッパレザー	SU	カーボンアトラス	○	○
		Sスポーツシート（フロント）	ファインナッパレザー	SV	カーボンアトラス	○	○
		Sスポーツシート（フロント）	ファインナッパレザー	ZM	カーボンアトラス	○	○

Audi S5 Sportback Combination Menu

エクステリアコード	カラー
T9T9	アイビスホワイト
0C0C	モンスーングレーM
0E0E	ミトスブラックM
2Y2Y	グレイシアホワイトM
6Y6Y	デイトナグレーPE
E9E9	セバンブルーPE
L5L5	フロレットシルバーM
N9N9	ミサノレッドPE
Q0Q0	スペシャルボディカラー（Audi exclusive）

M：メタリック
PE：パールエフェクト

インテリアコード	シート&ドアトリム	ダッシュボード上部 - 下部	カーペット	天井
FA	マグマレッド	ブラック	ブラック	ブラック
SU	ルナシルバー	ブラック	ブラック	ブラック
SV	チェスナットブラウン	ブラック	ブラック	ブラック
ZM	ブラック	ブラック-ブラック	ブラック	ブラック

アウディ ジャパン 株式会社
東京都品川区北品川4−7−35 御殿山トラストタワー16階 〒140-0001
Free dial 0120-598106 AM 9:00 - PM 7:00 For info www.audi.co.jp

〔生産について〕●ご注文受付時期、生産の都合上、ご注文をいただいてから納期までに最長約5ヶ月かかる場合があります。●ドイツ側での生産の都合上、受付に制限が発生する場合があります。
●ご注文をいただいた時期により、お客様に納車される前に仕様変更、年式変更、特別仕様車等がご案内される場合があります。●詳しくはAudi正規ディーラーへお問い合わせください。
〔オプション装備について〕●生産の都合上、受注生産となる場合があります。
●本仕様・装備・諸元は予告なく変更される場合があります。このデータインフォメーションの内容及び車両本体価格、オプション価格、エクスクルーシブアイテム価格は2017年2月現在のものです。
◎車両本体価格には、標準工具一式が含まれていますが、付属品価格、保険料、税金（消費税を除く）、登録に伴う諸費用は含まれておりません。◎リサイクル料金が別途必要となります。◎価格は予告なく変更される場合があります。

16.2.000000.000